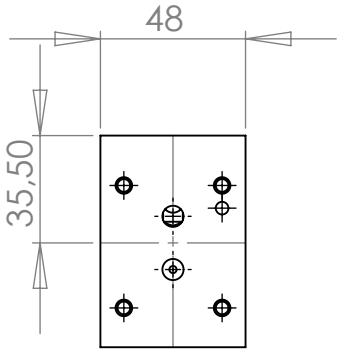

Zwischenplatte NG06 (Vorschubeinheit) für Eilgang Schleichgang in A

Bestell Nr.: 806600

Einbaubohrung für
2/2 Wegeventil bitte im Klartext angeben

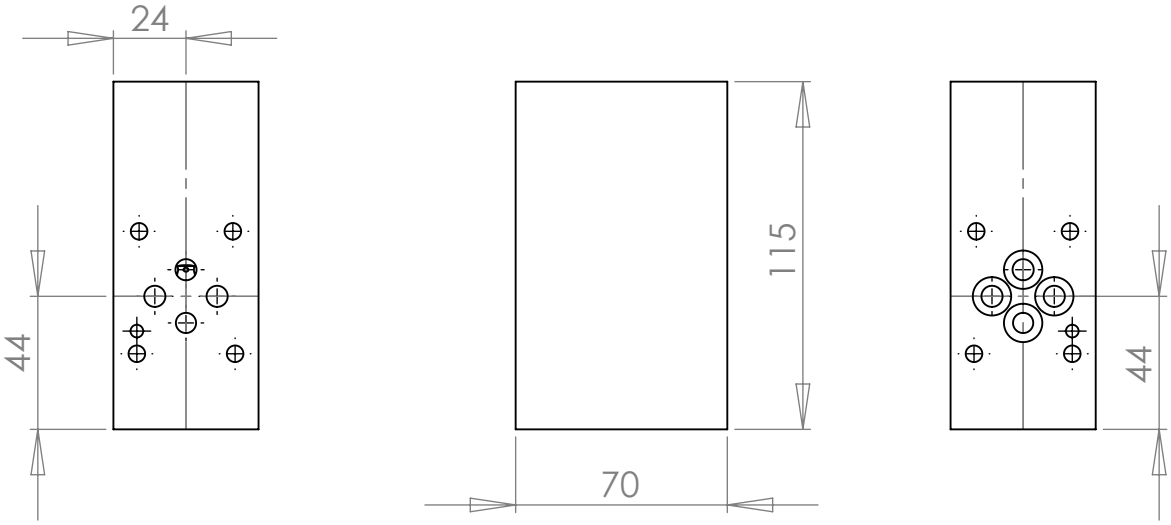

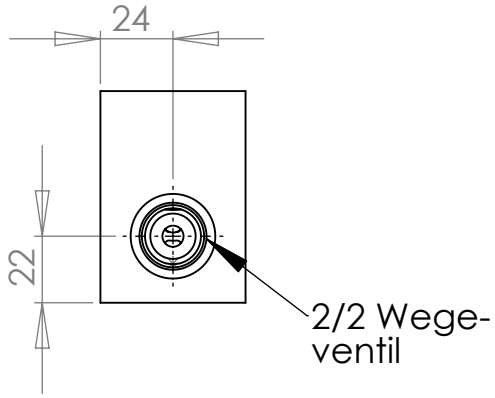

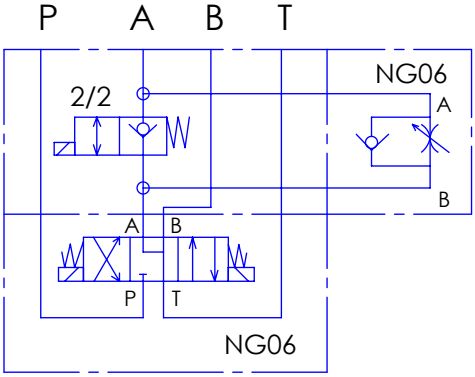

Änderungen vorbehalten

Sonderausführung auf Anfrage

H & S
Hydraulik & Steuerblöcke

Hartmannstr. 55
72458 Albstadt
Tel.: 07431/701794
Fax.: 07431/701793

			NAME	DATE
		MAX. 315 bar	DRAWN	R. Grotz 05.12.07
			CHECKED	
			ENG APPR.	
			MFG APPR.	
		MATERIAL AlCuMg1 F38	Q.A.	
NEXT ASSY	USED ON	FINISH	COMMENTS:	
APPLICATION		DO NOT SCALE DRAWING	70x48x115	

H & S

Zwischenplatte NG06
Vorschubeinheit
in A
Ver. 1

SIZE	DWG. NO.	REV.
A	806600	A

SCALE:1:2.5 | WEIGHT: | SHEET 1 OF 1